Allegato 2B. SPECIFICHE TECNICHE DEGLI IMPIANTI INFORMATIVI

TIPOLOGIA 1) CARTELLI PER AREE FINO A 100 mq

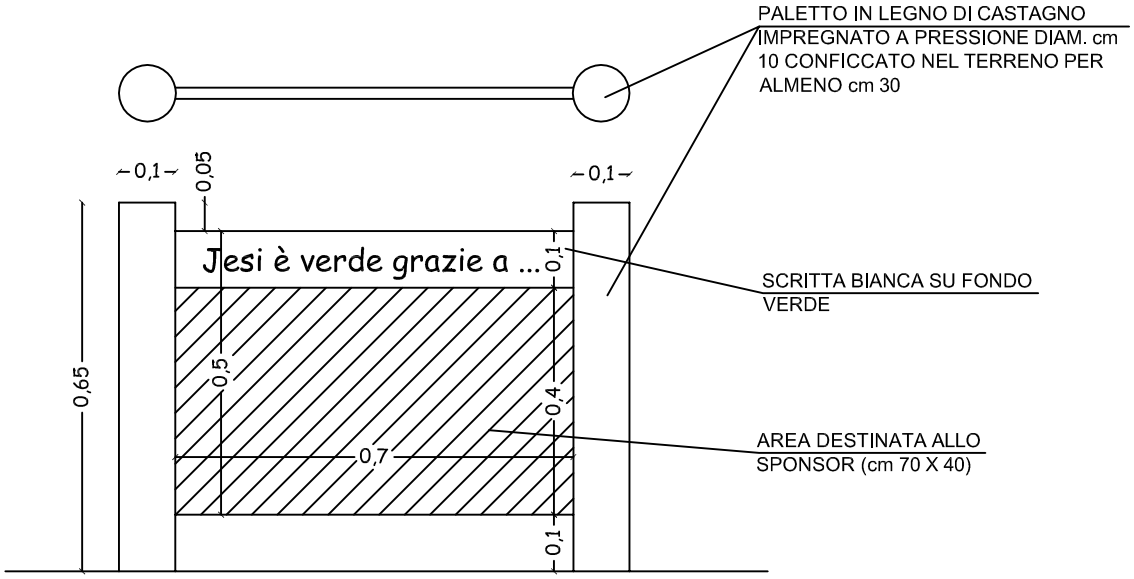
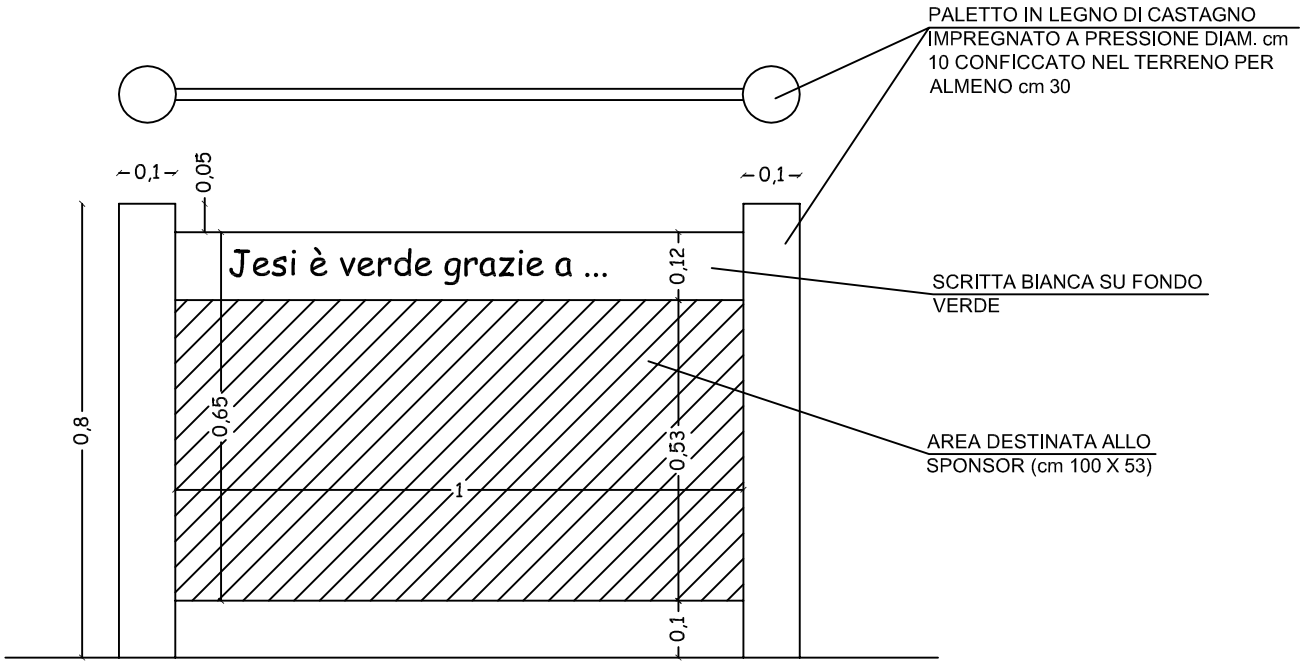
TIPOLOGIA 2) CARTELLI PER AREE OLTRE 100 mq